MURET DROIT

Aspect grenaillé 2 faces

H. 90 x ép.15 cm x 5 m

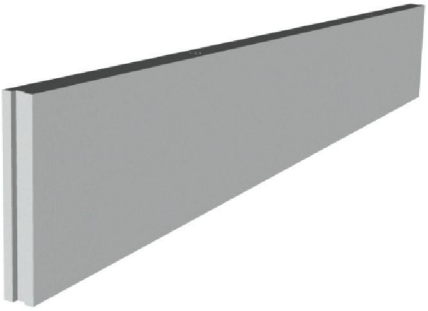

Aspect grenaillé:

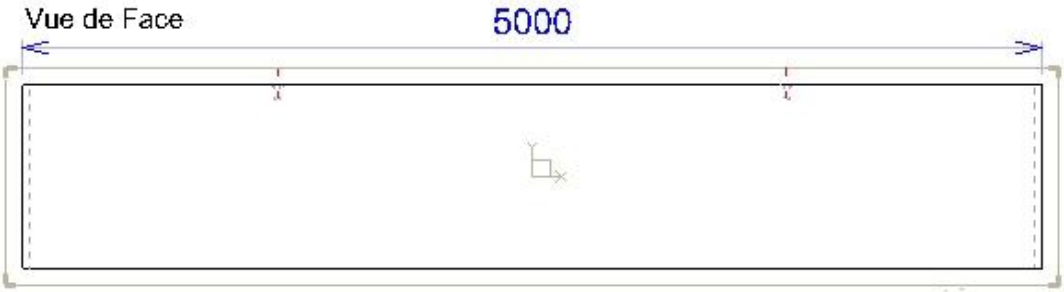

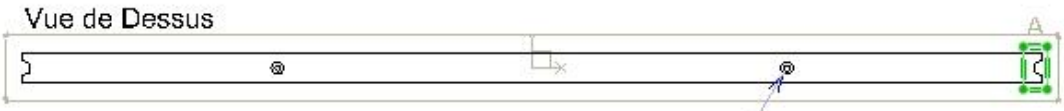

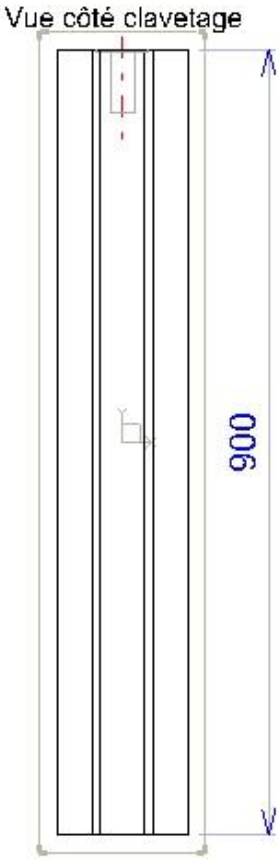

2 inserts M16 pour levage-manutention

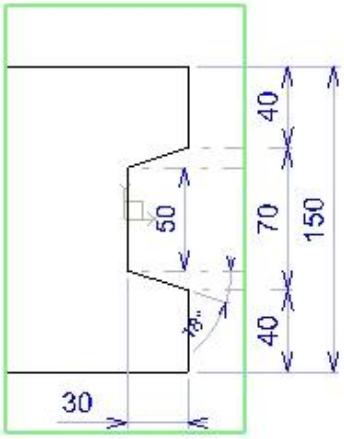

Poids pièce: 1500 Kg

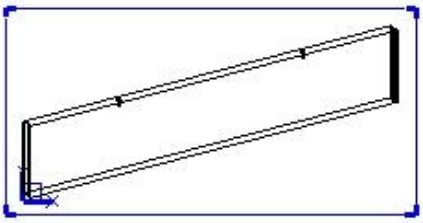

Poids pièce : 1500 Kg.

Z. A. Rupt des Gouttes, Chemin des Fontenottes 21120 LUX FRANCE
Tél. : 00 33 (0)3 80 75 22 22 – Fax : 00 33 (0)3 80 75 22 11
eMail : servicecommercial-alentour@orange.fr
Site Internet : http://pierre-alentour.fr